eWICKLER F

Comfort eW920-F, eW920-F-M

Elektronischer Gurtwickler

- Rauchwarnmelder-Signalauswertung ermöglicht ein automatisches Hochziehen der Rollladen für noch mehr Sicherheit im Brandfall
- individuell einstellbare Schaltzeiten zum Heben und Senken
- automatische Sommer-/Winterzeitumstellung
- Installationsassistent zur einfachen Inbetriebnahme
- großes, gut ablesbares LC-Display mit individuell einstellbarer Beleuchtung
- individuelle Sonnen- und Dämmerungssteuerung mit S/D-Sensor möglich
- schonender Softstart und Softstopp, auch in Zwischenpositionen
- elektronische Laufzeit- und Lastüberwachung zum Schutz des Motors und Schutz bei Störungen am Rollladen
- Auflaufschutz/Überlastabschaltung
- 20 h Gangreserve

AUFPUTZ

Standard eW920-F, eW920-F-M

ARTIKEL-NR.	TYP	ARTIKEL-BEZEICHNUNG
1001-000033	eW920-F	**eWICKLER Comfort,** mit Rauchwarnmelderauswertung
1001-000035	eW920-F-M	**eWICKLER Comfort – mini,** mit Rauchwarnmelderauswertung
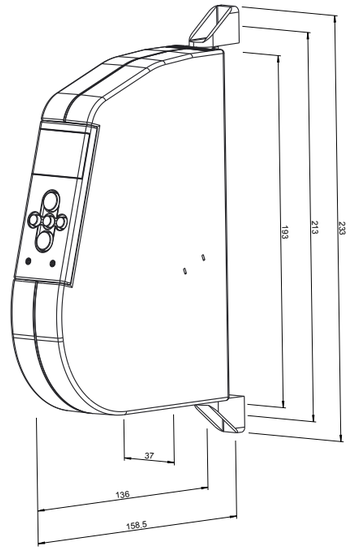
	TECHNISCHE DATEN
Verwendung	Aufputz
Versorgungsspannung	230 V ~ 50 Hz
Nennleistung (maximal)	120 W
Standby Verbrauch	≤ 0,2 W
Nenndrehmoment	11 Nm
Nenndrehzahl	32 U/min, geregelt
Zugleistung (maximal)	45 kg
Gurtbandbreite	23 mm (eW920-F) / 15 mm (eW920-F-M)
Wickelkapazität	6,3 m (1 mm Gurtbandstärke)
zulässige Rollladenfläche	ca. 6 qm bei 5 kg/qm, ca. 3 qm bei 10 kg/qm
Kurzzeitbetrieb	4 Minuten
Nachlaufweg	< 0,2 U
Schutzklasse	II
Schutzart	IP20
Gangreserve (bei Netzausfall)	ca. 20 h
Abmessungen Gehäuse	193 x 158,5 x 37 (H/T/B)
Befestigungslochabstand	213 mm
Temperaturbereich	+4 °C bis +40 °C
Frequenzbereich Alarmierung	2,5 kHz bis 4,0 kHz